ЛИМЦ.60148.12.002.044

Перв. примен.

ЛИМЦ.60148.12.002.000

Справ. №

Подп. и дата

Инв. № дубл.

Взам. инв. №

Подп. и дата

Инв. № подл.

√ Ra 12,5 (√)

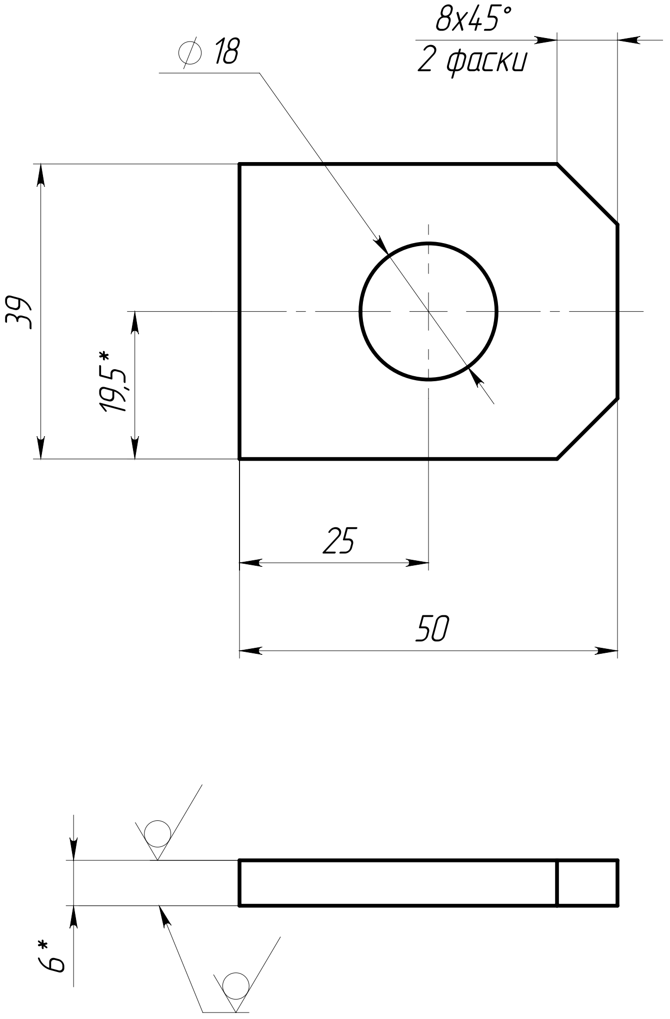

1. *ǔǪǅǶǯǺě ǯǵї ǻǹǺǪǪǬǸǴ.
① 2. Общие допуски по ГОСТ 30893.2 – mK
3. ǖǪǺǴǄǺǸǪǪǼǼ ǸǪǸǄǷǪǟǯǷǄǯ ǟǯǺǼǯǰǪ.
① 4. ǟǸǹǽǻǴǪǯǼǻї ǄǪȞǯǷǪ ȞǪǼǯǺǄǪǵǪ ǷǪ сталь AISI 321.
① 5. Острые кромки притупить.

1	Зам.	ЛИМЦ.60148.37ИИ	Dыкl	03.04.26
Изм.	Лист	№ докум.	Подп.	Дата
Разраб.		Быков	Dыкl	25.9.25
Пров.		Лаптев		
Т. контр.		Волков		
Н. контр.		Ванина		
Утв.		Соломатин		

ЛИМЦ.60148.12.002.044

Платик

Лит.	Масса	Масштаб
	0.08 ①	1:1
Лист	Листов 1	

Лист $\frac{\text{Б–ПН–6 ГОСТ 19903–2015}}{\text{08Х18Н10Т ГОСТ 7350–77}}$ ①

АО "БТ"

Шифр:

Копировал

Формат А4